Ersatzteilzeichnung

Hochdruckspritzpistole ST-1500

Artikel-Nr. 201500560

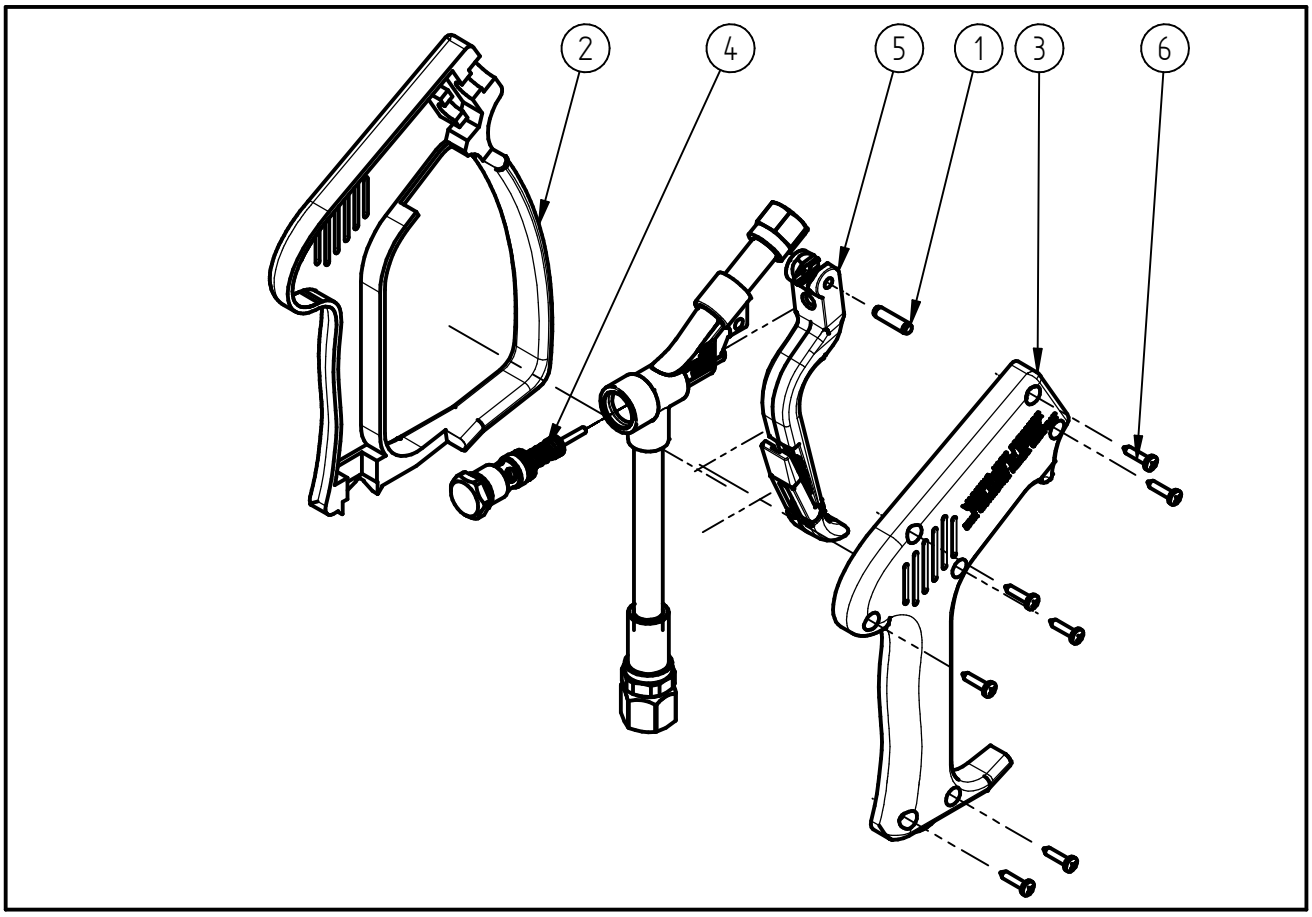

Pos.	Artikelnummer	Benennung
1	040000031	Zylinderstift 5h8x20 ISO 2338 A2
2	020001900	Halbschale ST-1500 mit Bügel
3	020001910	Halbschale ST-1500 schwarz
4	202000044	Repair-Kit Ventilsatz ST-2000
5	202000025	TM-Hebel ST-1500/2000
6	9035161	Repair-Kit Schrauben